ARICAL
TECHNOLOGIES SOLUTIONS

Soffiante alta pressione

HD140

1,45 m³/min – 14 000 Pa

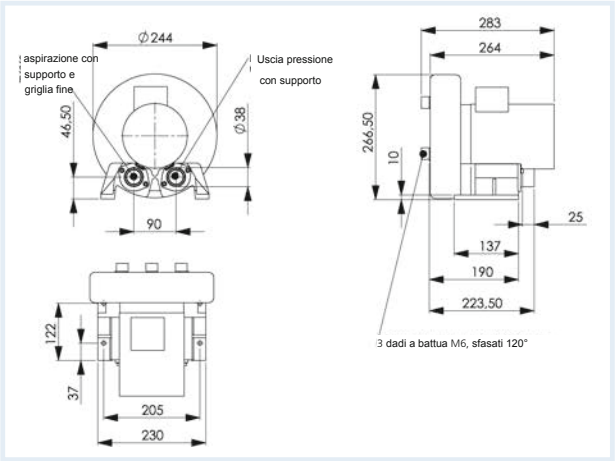

Dati tecnici

Art-Nr.	5103429			Tipologia	Compressore canale laterale			
Volume aria	Pressione totale	Tensione	Frequenza	Assorbimento	giri	Potenza Motore	Rumorosità	Peso
m³/min	Pa	V	Hz	A	rpm	kW	LpA (db)	kg
1,45	14 000	3 x 230 – 440	50	1,1 – 2,45	2825	0,44	65	11,3
1,70	14 000	3 x 230 – 480	60	1,2 – 2,25	3410	0,56	70	11,3

Ingresso aria	∅ 38 mm (esterno)
Uscita aria	∅ 38 mm (esterno)
Dimensioni (Lung. x Larg. x Alt.)	283 x 244 x 266,5
Temperatura utilizzo	–20 °C to +60 °C
Protezione	IP 54
Opzione 1 x 230 V	Condensatore 230 V; 40 µF/V

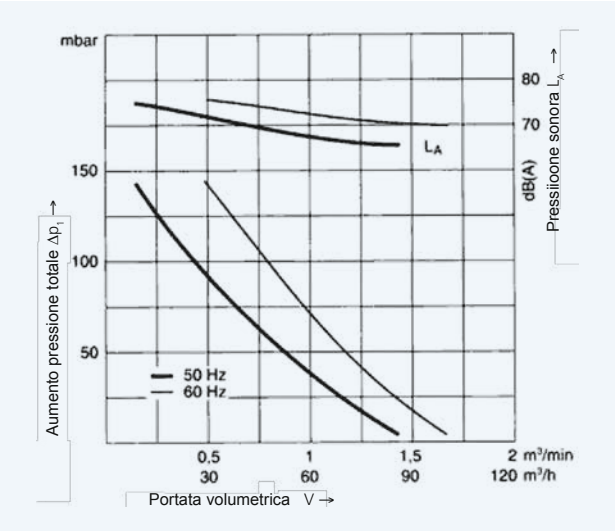

Accessori

Art.-Nr.	Descrizione
5108623	Kit Condensatore 1 x 230 V
5107293	Adattatore raccordo tubo ∅ 36 mm, 2 Uscite ∅ 36 mm
5107298	Adattatore raccordo tubo ∅ 36 mm, 2 Uscite ∅ 19 mm
5107286	Tubo aria ∅ 38 mm
5107287	Staffa per tubo 38 mm
5107350	Tubo aria ∅ 19 mm
5107290	Staffa per tubo19 mm

Il filtro in acciaio inox all'ingresso aria è in dotazione sandard del soffiante.

Altri accessori a richiesta.

BAK
www.bak-ag.com

Arical s.r.l.
Via Friuli, 18 - 20060 Vignate - Milano - T. +39 02 86882999
https//www.arical.it - info@arical.it